エジェクター
EJECTOR / EJC-1A

スプリングピン不要な基板エジェクター
PCB card ejector for the 1-mm thick PCB that uses no spring pins

特　長　Features

- コンパクトな1mm基板専用タイプのエジェクターです。
- 取付はスプリングピンを使わずワンタッチで行えます。
- Compact ejector for 1mm thick PCB.
- Quick, snap in installation without using spring pin.

スナップ取付／Snap Mounting

Round hole
丸孔

材　料　Material

- PPHOX（色調：ブラック／Black）　UL94 V-O

EJC-1A VO

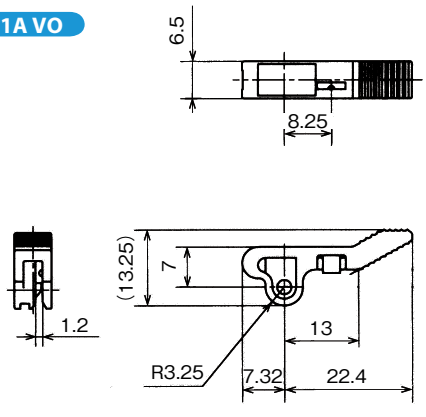

取付仕様図／Specification drawing

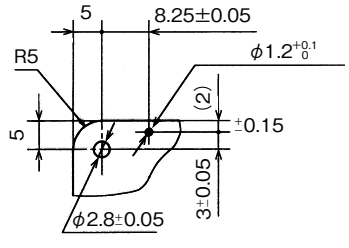

板厚/Panel thickness：1±0.2

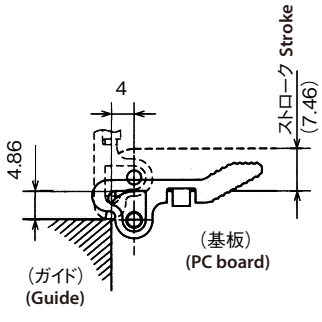

(単位／Unit：mm)

包装単位：500個
Std. Package : 500pcs.

ご使用に際しては仕様についてのお打ち合わせをお願いします。 製品の改良などを目的として記載内容は予告なく変更することがあります。
Please consult us before use about your applications. The contents or products described in this catalog may change without notice due to product improvements and other reasons.